Mkt.Fast Mar/25

visualizar em modo horizontal

FAST
Gôndolas & Check-outs

Expositores com Máquina Acoplada

LINHA INTELIGENTE

Tecnologia, Design e Qualidade

Há mais de 40 anos, a Fast é lider em equipamentos para lojas de autosserviço.

Com parque industrial de 155.000 m², instalada em Londrina, ao norte do estado do Paraná, nossa especialidade é proporcionar aos clientes soluções na exposição de produtos, oferecendo equipamentos de excelente qualidade com alta tecnologia empregada.
Atendemos clientes dos mais variados ramos de atividade, como: hiper e supermercados, atacarejos, lojas de departamentos, lojas de brinquedos, papelarias, farmácias, home centers em todo o Brasil e também no exterior.

A Fast é especialista na fabricação de gôndolas, check-outs, check-stands, rack integrado e expositores refrigerados com máquina acoplada.

Tecnología, Diseño y Calidad

Desde hace 40 años, Fast es especialista en equipos para tiendas de autoservicio.

Con parque industrial de 155 mil m² instalado en Londrina, Paraná, nuestra especialidad es brindar a los clientes soluciones en exhibición de productos, ofreciendo equipos de excelente calidad y con alta tecnología utilizada.
Atendemos clientes de todos los mas variados sectores de actividad como: hipermercados, supermercados, mayoristas, tienda de departamento, tiendas de juguetes, papelerías, farmacias, home centers en todo Brasil y exterior.

Fast es especialista en fabricación de góndolas, check outs, rack integrado y expositores autocontenidos.

FAST
Gôndolas & Check-outs

Mkt Fast Mar/25

Expositores com Máquina Acoplada

A linha de expositores com máquina acoplada possibilita muita agilidade na modernização da loja, com facilidade e menor custo de investimento, instalação e manutenção, uma vez que não necessita de casa de máquinas para seu funcionamento, proporcionando ainda menor consumo de energia.
Os expositores desta linha estão disponíveis com o gás natural Propano R-290.

Baixo Consumo de Energia · *Iluminação LED* · *Fácil Instalação* · *Soluções Inteligentes* · *Motor Acoplado* · *Controlador Eletrônico*

Exhibidores Autocontenidos

La línea de exhibidores autocontenidos posibilita mucha agilidad en la modernización de la tienda, con facilidad y menor costo de inversión, instalación y mantenimiento, ya que no necesita de cuarto de máquinas para su funcionamiento, proporcionando aún menor consumo de energía.
Los exhibidores de esta línea están disponibles para gas Propano R-290.

Bajo Consumo de Energía · *Iluminación LED* · *Fácil Instalación* · *Soluciones Inteligentes* · *Autocontenido* · *Controlador Electronico*

Mkt Fast Mar.25

ÍNDICE

AUTOSSERVIÇO CONGELADOS
AUTOSERVICIO CONGELADOS

5 *Ilha para Congelados com Vidro Frontal*
Isla para Congelados con Vidrio Frontal

6 *Ilha para Congelados sem Vidro Frontal*
Isla para Congelados sin Vidrio Frontal

7 *Expositor para Congelados Combinado para Ilhas ICFD*
Exhibidor para Congelados Conjunto para Islas ICFD

8 *Expositor Autosserviço Congelado Vertical com Portas*
Exhibidor Autoservicio Congelado Vertical con Puertas

AUTOSSERVIÇO RESFRIADO / SECO
AUTOSERVICIO RESFRIADO / SECO

9 *Expositor Autosserviço Resfriado Vertical com Portas*
Exhibidor Autoservicio Resfriado Vertical con Puertas

10 *Expositor Autosserviço Resfriado Vertical Aberto*
Exhibidor Autoservicio Resfriado Vertical Abierto

11 *Expositor Autosserviço Duplo Resfriado com portas de Correr*
Exhibidor Autoservicio Doble Resfriado con Puertas Correderas

12 *Expositor Autosserviço Resfriado com Portas de Correr - 4 níveis*
Exhibidor Autoservicio Resfriado con Puertas Correderas - 4 niveles

13 *Expositor Autosserviço Resfriado com Portas de Correr - 3 níveis*
Exhibidor Autoservicio Resfriado con Puertas Correderas - 3 niveles

14 *Expositor Autosserviço Resfriado Aberto*
Exhibidor Autoservicio Resfriado Abierto

15 *Expositor Autosserviço Seco Aberto*
Exhibidor Autoservicio Seco Abierto

ATENDIMENTO RESFRIADO / SECO / QUENTE
SERVICIO RESFRIADO / SECO / CALIENTE

16 *Expositor Atendimento Resfriado com Vidro Reto*
Exhibidor Asistido Resfriado con Vidrio Recto

17 *Expositor Atendimento Seco/Quente com Vidro Reto*
Exhibidor Asistido Seco/Caliente con Vidrio Recto

18 *Expositor Atendimento Resfriado com Vidro Curvo*
Exhibidor Asistido Resfriado con Vidrio Curvo

19 *Expositor Atendimento Seco/Quente com Vidro Curvo*
Exhibidor Asistido Seco/Caliente con Vidrio Curvo

ÍNDICE

COMBINADO ATENDIMENTO / AUTOSSERVIÇO RESFRIADO
CONJUNTO SERVICIO / AUTOSERVICIO RESFRIADO

20 *Expositor Resfriado Atendimento e Autosserviço*
Exhibidor Resfriado Asistido y Autoservicio

PROMOCIONAIS RESFRIADOS
PROMOCIONALES RESFRIADOS

21 *Expositor Resfriado Ilha Promocinal Aberta - IAP-0 S*
Exhibidor Resfriado Isla Promocional Abierta - IAP-0 S

22 *Expositor Resfriado Ilha Promocional Aberta - IAP-0 V*
Exhibidor Resfriado Isla Promocional Abierta - IAP-0 V

23 *Expositor Resfriado Ilha Promocional Fechada com Vidros - IFP-0 V*
Exhibidor Resfriado Isla Promocional Cerrada com Vidrios - IFP-0 V

Mkt Fast Mar.25

Ilha para Congelados com Vidro Frontal

Isla para Congelados
con Vidrio Frontal

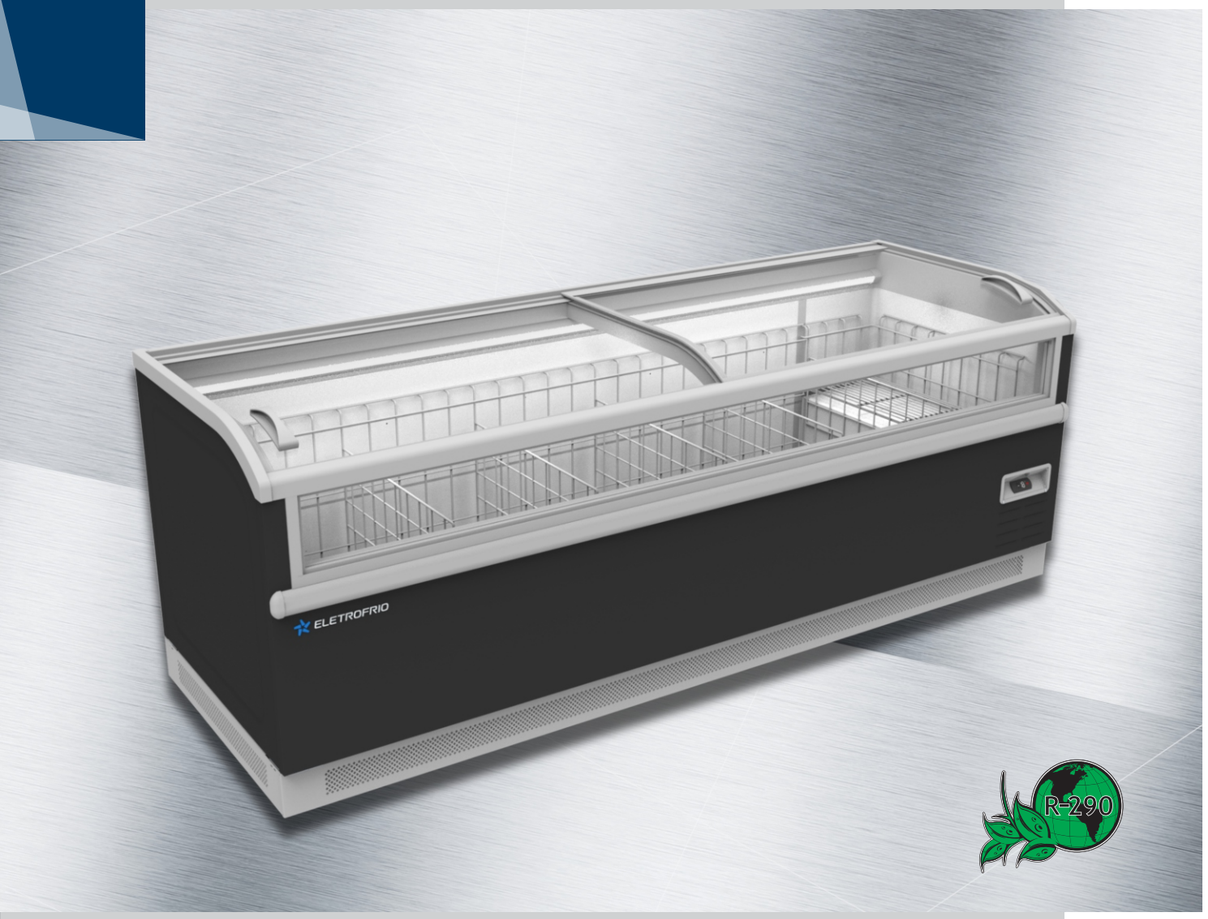

Imagens meramente ilustrativas. Alguns acessórios são opcionais, consulte o representante

Mkt Fast Mar/25

ICFD
com vidro frontal

Ilha para congelados com vidro frontal

- Degelo automático
- Vidros low-e
- Prateleira superior (opcional)
- Iluminação em Led
- Revestimento em alumínio
- Porta etiqueta
- Grades de proteção
- Divisórias aramadas
- Grade niveladora
- Fácil instalação
- Baixo consumo de energia
- Diversas cores
- Parachoques em PVC

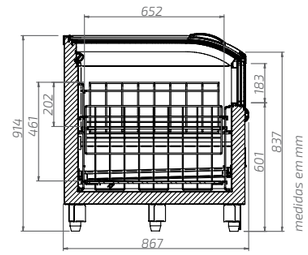

Modelos

ICFD TV 1,85
ICFD CV 1,85
ICFD TV 2,10
ICFD CV 2,10
ICFD CV 2,50

Modelo	ICFD com vidro frontal		
Comprimento	1850 mm	2100 mm	2500 mm
Capacidade Bruta	665 litros	770 litros	990 litros
Capacidade de Exposição	450 litros	520 litros	635 litros
Profundidade	867 mm		
Altura	914 mm		
Temperatura	-23º a 4ºC		
Refrigerante	R-290		
Inversor	Padrão		
Potência Nominal	1320 W		
Classe Climática*	3		
Geminação	Não possibilita		

* 25°C / 60% UR

voltar ao índice

Ilha para Congelados sem Vidro Frontal

Isla para Congelados
sin Vidrio Frontal

Imagens meramente ilustrativas. Alguns acessórios são opcionais, consulte o representante

Mkt Fast Mar/25

ICFD
sem vidro frontal

Ilha para congelados
sem vidro frontal

- Degelo automático
- Vidros low-e
- Prateleira superior [opcional]
- Iluminação em Led
- Revestimento em alumínio
- Porta etiqueta
- Grades de proteção
- Divisórias aramadas
- Grade niveladora
- Fácil instalação
- Baixo consumo de energia
- Diversas cores
- Parachoques em PVC

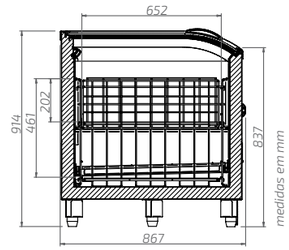

Modelos

ICFD TS 1,85
ICFD CS 1,85
ICFD TS 2,10
ICFD CS 2,10
ICFD CS 2,50

Modelo	ICFD sem vidro frontal		
Comprimento	1850 mm	2100 mm	2500 mm
Capacidade Bruta	665 litros	770 litros	990 litros
Capacidade de Exposição	540 litros	640 litros	790 litros
Profundidade	867 mm		
Altura	914 mm		
Temperatura	-23º a 4ºC		
Refrigerante	R-290		
Inversor	Padrão		
Potência Nominal	1320 W		
Classe Climática*	3		
Geminação	Não possibilita		

* 25°C / 60% UR

voltar ao índice

FAST

Expositor para Congelados Combinado para Ilhas ICFD

Exhibidor para congelados
Conjunto para Islas ICFD

Imagens meramente ilustrativas. Alguns acessórios são opcionais, consulte o representante

Mkt Fast Mar/25

VPC-18

Expositor combinado para ilha ICFD na parte inferior

Ar forçado
Degelo automático
Controlador eletrônico
Vidros low-e
Fácil instalação
Baixo consumo de energia
Iluminação em Led
Diversas cores
Microventiladores eletrônicos

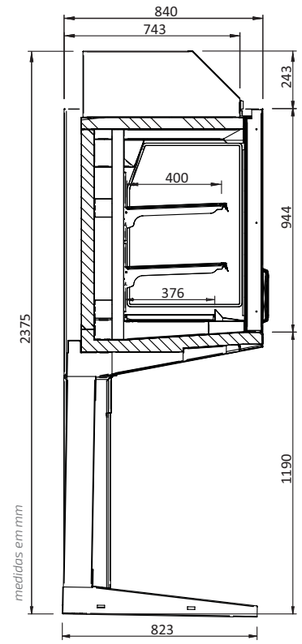

Modelo	VPC-18	
Portas	3	4
Comprimento	2100 mm	2500 mm
Potência Nominal	2420 W	2860 W
Profundidade	840 mm	
Altura	2375 mm	
Temperatura	-23º a 4ºC	
Refrigerante	R-290	
Inversor	Padrão	
Classe Climática*	3	
Cabeceira	Fechada ou em vidro (opcional)	
Geminação	Não possibilta	

* 25°C / 60% UR

voltar ao índice

FAST

LINHA INTELIGENTE

Expositor Autosserviço Congelado Vertical com Portas

Exhibidor Autoservicio
Congelado Vertical con Puertas

Imagens meramente ilustrativas. Alguns acessórios são opcionais, consulte o representante

Mkt Fast Mar/25

VPI-18

Expositor congelado vertical com portas

- Ar forçado
- Degelo automático
- Controlador eletrônico
- Vidros duplos low-e com resistência
- Fácil instalação
- Baixo consumo de energia
- Iluminação em Led
- Diversas cores
- Parachoques em tubo de aço inox

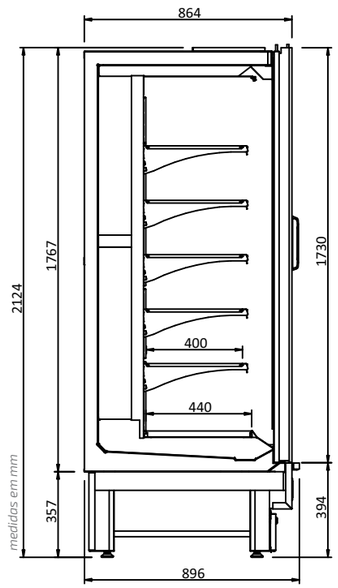

Modelo	VPI-18
Temperatura	-23º a -18ºC

Portas	2 portas	3 portas
Comprimento total	1645 mm	2395 mm
Comprimento área útil	1500 mm	2250 mm
Potência Nominal	3168 W	3696 W

Profundidade	896 mm
Altura	2124 mm
Refrigerante	R-290
Inversor	Padrão
Classe Climática*	3
Cabeceira	Fechada
Acessórios disponíveis	Aparador frontal, ganchos, filete escalonado (alto ou baixo)
Geminação	Não possibilita
Interna em aço inox	Opcional

* 25°C / 60% UR

voltar ao índice

FAST

LINHA INTELIGENTE

Expositor Autosserviço Resfriado Vertical com Portas

Exhibidor Autoservicio
Resfriado Vertical con Puertas

Imagens meramente ilustrativas. Alguns acessórios são opcionais, consulte o representante

Açougue / Carniceria · Bebidas / Bebidas · Laticínios / Lácteos · Confeitaria e Rotisseria / Confitería y Rotisería · Hortifrúti / Frutas y verduras

Mkt Fast Mar/25

VPI

Expositor resfriado vertical com portas

- Ar forçado
- Degelo natural
- Controlador eletrônico
- Vidros low-e
- Fácil instalação
- Baixo consumo de energia
- Iluminação em Led
- Diversas cores
- Parachoques em tubo de aço inox

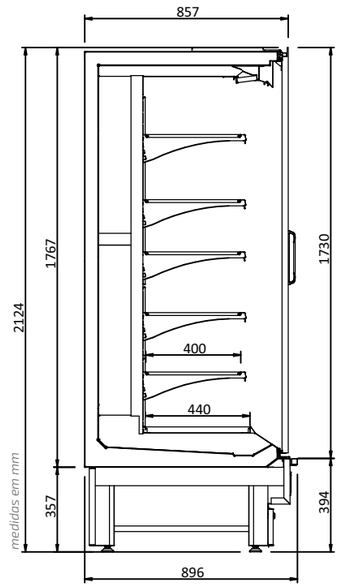

Modelos	VPI-0	VPI-4	VPI-6
Temperaturas	-2º a 4ºC	2º a 6ºC	6º a 8ºC

Portas (disponíveis para as 3 temperaturas)	2 portas	3 portas	4 portas
Comprimento total	1375 mm	2000 mm	2625 mm
Comprimento área útil	1250 mm	1875 mm	2500 mm
Potência Nominal	1782 W		3168 W

Profundidade	896 mm
Altura	2124 mm
Refrigerante	R-290
Inversor	Padrão
Classe Climática*	3
Cabeceira	Fechada ou em vidro (opcional)
Acessórios disponíveis	Aparador frontal, ganchos, filete escalonado (alto ou baixo)
Geminação	Possibilita
Interna em aço inox	Opcional

* 25°C / 60% UR

voltar ao índice

Autosserviço

FAST

LINHA INTELIGENTE

Expositor Autosserviço Resfriado Vertical Aberto

Exhibidor Autoservicio
Resfriado Vertical Abierto

Imagens meramente ilustrativas. Alguns acessórios são opcionais, consulte o representante

Hortifrúti
Frutas y verduras

Mkt Fast Mar/25

VAI

Expositor resfriado vertical aberto

- Ar forçado
- Degelo natural
- Controlador eletrônico
- Fácil instalação
- Baixo consumo de energia
- Iluminação em Led
- Diversas cores
- Parachoques em tubo de aço inox

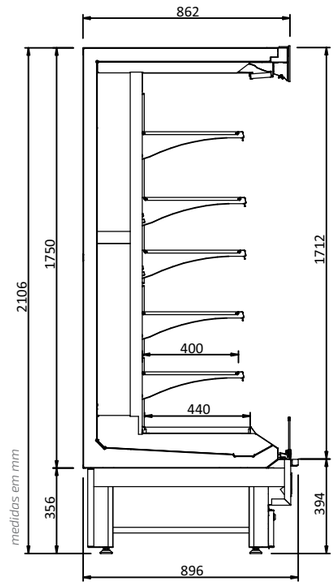

Modelos	**VAI-6**
Temperaturas	6º a 8ºC

Comprimento total	1125 mm	1375mm
Comprimento área útil	1000 mm	1250 mm
Potência Nominal	2530 W	

Profundidade	896 mm
Altura	2106 mm
Refrigerante	R-290
Inversor	Padrão
Classe Climática*	3
Cabeceira	Fechada
Acessórios disponíveis	Aparador frontal, ganchos, filete escalonado [alto ou baixo]
Geminação	Possibilita
Interna em aço inox	Opcional

* 25°C / 60% UR

voltar ao índice

FAST

LINHA INTELIGENTE

Expositor Autosserviço Duplo Resfriado com Portas de Correr

Exhibidor Autoservicio Doble
Resfriado con Puertas Correderas

Imagens meramente ilustrativas. Alguns acessórios são opcionais, consulte o representante

Mkt Fast Mar/25

VDPCI

Expositor autosserviço duplo resfriado com portas de correr

- Ar forçado
- Degelo natural
- Controlador eletrônico
- Vidros low-e
- Fácil instalação
- Baixo consumo de energia
- Iluminação em Led
- Diversas cores
- Parachoques em tubo de aço inox

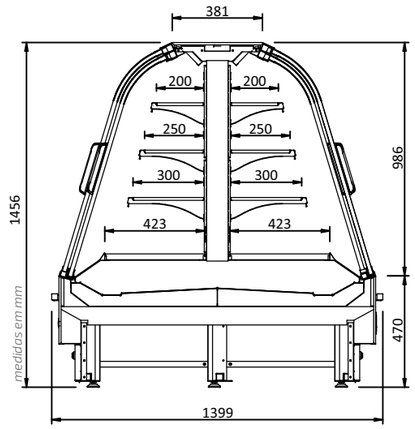

Modelos	VDPCI-0	VDPCI-4	VDPCI-6
Temperaturas	-2º a 4ºC	2º a 6ºC	6º a 8ºC
Interna em aço inox	Padrão	Opcional	

Comprimento total	2000mm
Comprimento área útil	1875 mm
Potência Nominal	2662 W
Profundidade	1399mm
Altura	1456 mm
Refrigerante	R-290
Inversor	Padrão
Classe Climática*	3
Cabeceira	Fechado ou em vidro (opcional)
Acessórios disponíveis	Aparador frontal e ganchos
Geminação	Não possibilita

* 25°C / 60% UR

voltar ao índice

FAST

LINHA INTELIGENTE

Expositor Autosserviço Resfriado com Portas de Correr - 4 níveis

Exhibidor Autoservicio
Resfriado con Puertas Correderas - 4 niveles

Imagens meramente ilustrativas. Alguns acessórios são opcionais, consulte o representante

Açougue / Carniceria · Bebidas / Bebidas · Laticínios / Lácteos · Confeitaria e Rotisseria / Confitería y Rotisería · Hortifrúti / Frutas y verduras

Mkt Fast Mar/25

CPI4

Expositor autosserviço resfriado com portas de correr - 4 níveis

- Ar forçado
- Degelo natural
- Controlador eletrônico
- Vidros low-e
- Fácil instalação
- Baixo consumo de energia
- Iluminação em Led
- Diversas cores
- Parachoques em tubo de aço inox

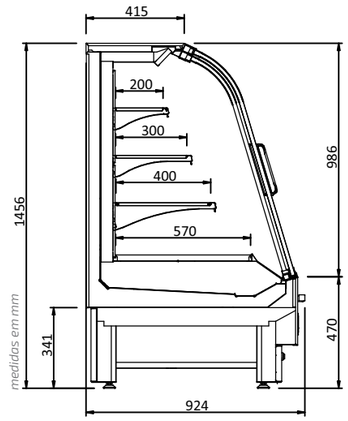

Modelos	CPI4-0	CPI4-4	CPI4-6
Temperaturas	-2º a 4ºC	2º a 6ºC	6º a 8ºC
Interna em aço inox	Padrão	Opcional	

Comprimento total	2000 mm
Comprimento área útil	1875 mm
Potência Nominal	1650 W
Profundidade	924 mm
Altura	1456 mm
Refrigerante	R-290
Inversor	Padrão
Classe Climática*	3
Cabeceira	Fechado ou em vidro (opcional)
Acessórios disponíveis	Aparador frontal e ganchos
Geminação	Não possibilita

* 25°C / 60% UR

voltar ao índice

FAST

LINHA INTELIGENTE

Expositor Autosserviço Resfriado com Portas de Correr - 3 níveis

Exhibidor Autoservicio
Resfriado con Puertas Correderas - 3 niveles

Imagens meramente ilustrativas. Alguns acessórios são opcionais, consulte o representante

Açougue Carniceria | Bebidas Bebidas | Laticínios Lácteos | Confeitaria e Rotisseria Confitería y Rotisería | Hortifrúti Frutas y verduras

Mkt Fast Mar/25

CPI3

Expositor autosserviço resfriado com portas de correr - 3 níveis

- Ar forçado
- Degelo natural
- Controlador eletrônico
- Vidros low-e
- Fácil instalação
- Baixo consumo de energia
- Iluminação em Led
- Diversas cores
- Parachoques em tubo de aço inox

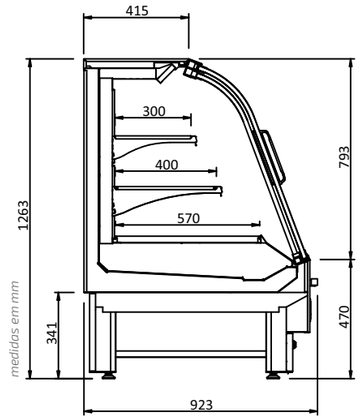

Modelos	CPI3-0	CPI3-4	CPI3-6
Temperaturas	-2º a 4ºC	2º a 6ºC	6º a 8ºC
Interna em aço inox	Padrão	Opcional	

Comprimento total	2000 mm
Comprimento área útil	1875 mm
Potência Nominal	1650 W
Profundidade	923 mm
Altura	1263 mm
Refrigerante	R-290
Inversor	Padrão
Classe Climática*	3
Cabeceira	Fechado ou em vidro [opcional]
Acessórios disponíveis	Aparador frontal e ganchos
Geminação	Não possibilita

* 25°C / 60% UR

voltar ao índice

FAST

LINHA INTELIGENTE

Expositor Autosserviço Resfriado Aberto

Exhibidor Autoservicio Resfriado Abierto

Imagens meramente ilustrativas. Alguns acessórios são opcionais, consulte o representante

Laticínios
Lácteos

Confeitaria e Rotisseria
Confitería y Rotisería

Mkt Fast Mar/25

CAI

Expositor autosserviço resfriado aberto

- Ar forçado
- Degelo natural
- Controlador eletrônico
- Vidros low-e
- Fácil instalação
- Baixo consumo de energia
- Iluminação em Led
- Diversas cores
- Parachoques em tubo de aço inox

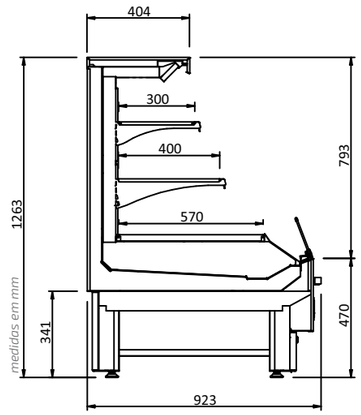

Modelos	CAI-4
Temperaturas	2º a 6ºC

Comprimento total	1125 mm	1375 mm
Comprimento área útil	1000 mm	1250 mm
Potência Nominal	1650 W	

Profundidade	923 mm
Altura	1263 mm
Refrigerante	R-290
Inversor	Padrão
Classe Climática*	3
Cabeceira	Fechado reta ou curva em vidro (opcional)
Acessórios disponíveis	Aparador frontal, ganchos, filete escalonado
Geminação	Possibilita
Interna em aço inox	Opcional

* 25°C / 60% UR

voltar ao índice

FAST

LINHA INTELIGENTE

Expositor Autosserviço Seco Aberto

Exhibidor Autoservicio
Seco Abierto

Imagens meramente ilustrativas. Alguns acessórios são opcionais, consulte o representante

Padaria e Rotisseria
Panadería y Rotisería

Mkt Fast Mar/25

CAI-S

Expositor autosserviço seco aberto

- Fácil instalação
- Baixo consumo de energia
- Iluminação em Led
- Diversas cores
- Parachoques em tubo de aço inox

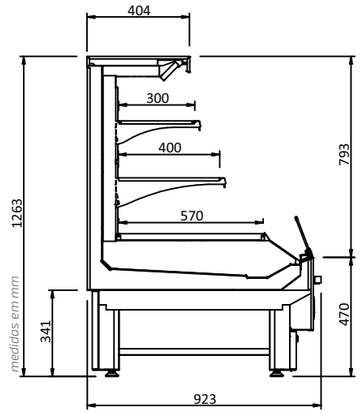

Modelo	**CAI-S**
Temperatura	ambiente

Comprimento total	1125 mm	1375 mm
Comprimento área útil	1000 mm	1250 mm
Potência Nominal	16 W	

Profundidade	923 mm
Altura	1263 mm
Cabeceira	Fechado ou em vidro (opcional)
Acessórios disponíveis	Aparador frontal e ganchos
Geminação	Possibilita
Interna em aço inox	Opcional

* 25°C / 60% UR

voltar ao índice

FAST

LINHA INTELIGENTE

Expositor Atendimento Resfriado com Vidro Reto

Exhibidor Asistido
Resfriado con Vidrio Recto

Imagens meramente ilustrativas. Alguns acessórios são opcionais, consulte o representante

Açougue
Carniceria

Laticínios
Lácteos

Confeitaria e Rotisseria
Confitería y Rotisería

Mkt Fast Mar/25

RFI

Expositor atendimento resfriado com vidro reto

- Ar forçado
- Degelo natural
- Controlador eletrônico
- Vidros low-e
- Fácil instalação
- Baixo consumo de energia
- Iluminação em Led
- Diversas cores
- Parachoques em tubo de aço inox

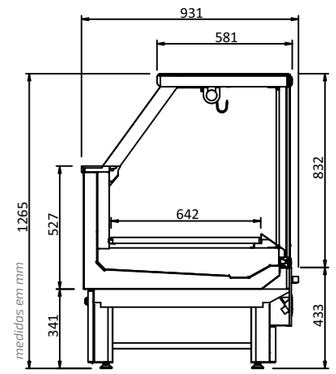

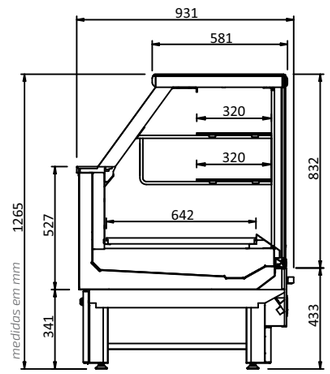

Modelos	RFI-0	RFI-4
Temperaturas	-2º a 4ºC	2º a 6ºC

Comprimento total	1375mm	2000 mm
Comprimento área útil	1250 mm	1875 mm
Potência Nominal	1650 W	1782 W

Profundidade	931 mm
Altura	1265 mm
Refrigerante	R-290
Inversor	Padrão
Classe Climática*	3
Cabeceira	Fechado ou em vidro [opcional]
Acessórios disponíveis	Kit suporte balança / Kit tendal (carnes)
Geminação	Possibilita
Interna em aço inox	Padrão

* 25°C / 60% UR

voltar ao índice

FAST

LINHA INTELIGENTE

Expositor Atendimento Seco / Quente com Vidro Reto

Exhibidor Asistido
Seco / Caliente con Vidrio Recto

Imagens meramente ilustrativas. Alguns acessórios são opcionais, consulte o representante

Padaria e Rotisseria
Panadería y Rotisería

RFI-S

Expositor atendimento seco com vidro reto

- Fácil instalação
- Baixo consumo de energia
- Diversas cores
- Parachoques em tubo de aço inox
- Kit prateleira dupla

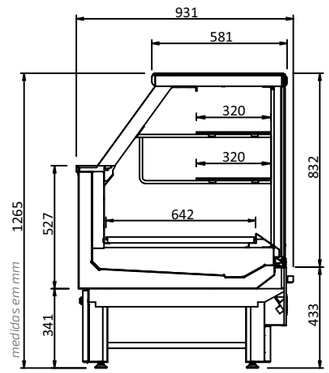

RFI-Q

Expositor atendimento estufa com vidro reto

- Controlador eletrônico
- Fácil instalação
- Diversas cores
- Parachoques em tubo de aço inox
- Kit prateleira dupla

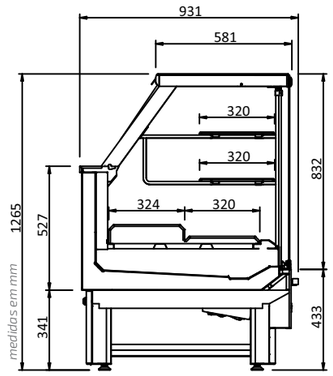

Modelos	RFI-S	RFI-Q	
Temperaturas	ambiente	40º a 65º C	
Potência Nominal	16 W	2486 W	3696 W

Comprimento total	1375mm	2000 mm
Comprimento área útil	1250 mm	1875 mm

Profundidade	931 mm
Altura	1265 mm
Cabeceira	Fechado ou em vidro (opcional)
Acessórios disponíveis	Kit suporte balança
Geminação	Possibilita
Interna em aço inox	Padrão

* 25°C / 60% UR

voltar ao índice

FAST

LINHA INTELIGENTE

Expositor Atendimento Resfriado com Vidro Curvo

Exhibidor Asistido
Resfriado con Vidrio Curvo

Imagens meramente ilustrativas. Alguns acessórios são opcionais, consulte o representante

Açougue
Carniceria

Laticínios
Lácteos

Confeitaria e Rotisseria
Confitería y Rotisería

Mkt Fast Mar/25

CFI

Expositor atendimento resfriado com vidro curvo

- Ar forçado
- Degelo natural
- Controlador eletrônico
- Vidros low-e
- Fácil instalação
- Baixo consumo de energia
- Iluminação em Led
- Diversas cores
- Parachoques em tubo de aço inox

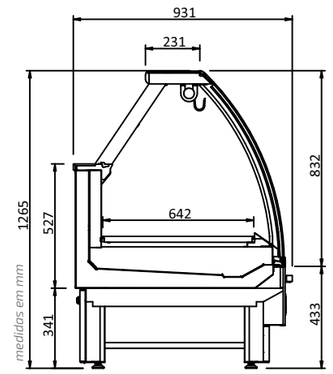

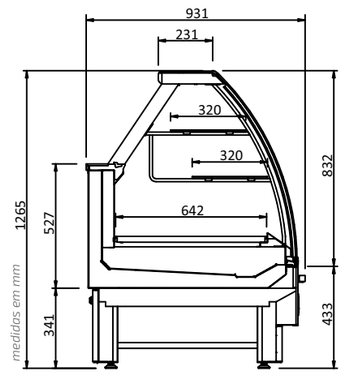

Modelos	CFI-0	CFI-4
Temperaturas	-2º a 4ºC	2º a 6ºC

Comprimento total	1375mm	2000 mm
Comprimento área útil	1250 mm	1875 mm
Potência Nominal	1650 W	1782 W

Profundidade	931 mm
Altura	1265 mm
Refrigerante	R-290
Inversor	Padrão
Classe Climática*	3
Cabeceira	Fechado ou em vidro (opcional)
Acessórios disponíveis	Kit suporte balança / Kit tendal (carnes)
Geminação	Possibilita
Interna em aço inox	Padrão

* 25°C / 60% UR

voltar ao índice

FAST

LINHA INTELIGENTE

Expositor Atendimento Seco / Quente com Vidro Curvo

Exhibidor Asistido
Seco / Caliente con Vidrio Curvo

Imagens meramente ilustrativas. Alguns acessórios são opcionais, consulte o representante

Mkt Fast Mar/25

Padaria e Rotisseria
Panadería y Rotisería

CFI-S

Expositor atendimento seco com vidro curvo

- Fácil instalação
- Baixo consumo de energia
- Diversas cores
- Parachoques em tubo de aço inox
- Kit prateleira dupla

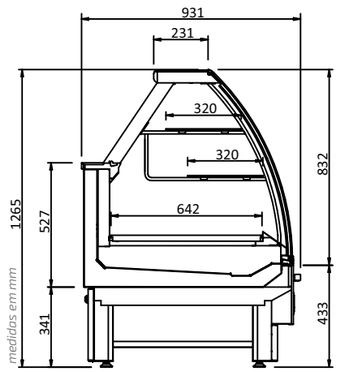

CFI-Q

Expositor atendimento estufa com vidro curvo

- Controlador eletrônico
- Fácil instalação
- Diversas cores
- Parachoques em tubo de aço inox
- Kit prateleira dupla

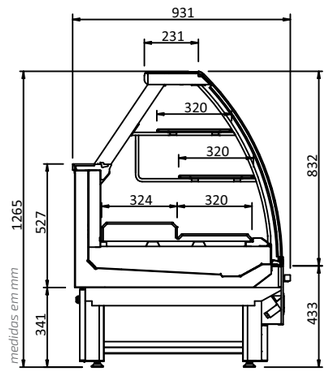

Modelos	CFI-S	CFI-Q	
Temperaturas	ambiente	40º a 65º C	
Potência Nominal	16 W	2486 W	3696 W

Comprimento total	1375mm	2000 mm
Comprimento área útil	1250 mm	1875 mm

Profundidade	931 mm
Altura	1265 mm
Cabeceira	Fechado ou em vidro (opcional)
Acessórios disponíveis	Kit suporte balança
Geminação	Possibilita
Interna em aço inox	Padrão

* 25°C / 60% UR

voltar ao índice

FAST

Expositor Resfriado Atendimento e Autosserviço

Exhibidor Resfriado Asistido
y Autoservicio

Imagens meramente ilustrativas. Alguns acessórios são opcionais, consulte o representante

Laticínios
Lácteos

Confeitaria e Rotisseria
Confitería y Rotisería

Mkt Fast Mar/25

RCP

Expositor resfriado atendimento parte superior e autosserviço fechado parte inferior

- Ar forçado
- Degelo natural
- Controlador eletrônico
- Vidros low-e
- Fácil instalação
- Baixo consumo de energia
- Iluminação em Led
- Parachoques em tubo de aço inox

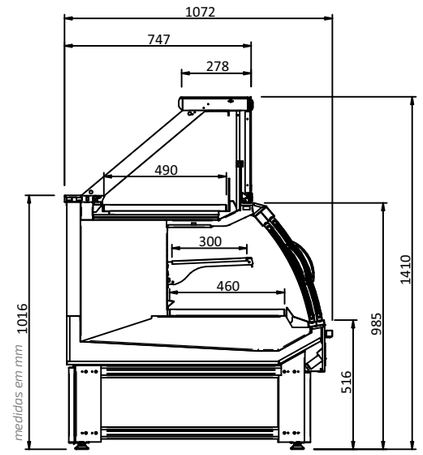

Modelos	RCP-0	RCP-4
Temperaturas	-2º a 4ºC	2º a 6ºC

Comprimento total	1375 mm
Comprimento área útil	1250 mm
Potência Nominal	1386 W
Profundidade	1072 mm
Altura	1410 mm
Refrigerante	R-290
Inversor	Padrão
Classe Climática*	3
Cabeceira	Fechada
Acessórios disponíveis	Suporte para balança
Geminação	Não Possibilita
Interna em aço inox	Padrão

* 25°C / 60% UR

voltar ao índice

FAST

Expositor Resfriado
Ilha Promocional Aberta

Exhibidor Resfriado
Isla Promocional Abierta

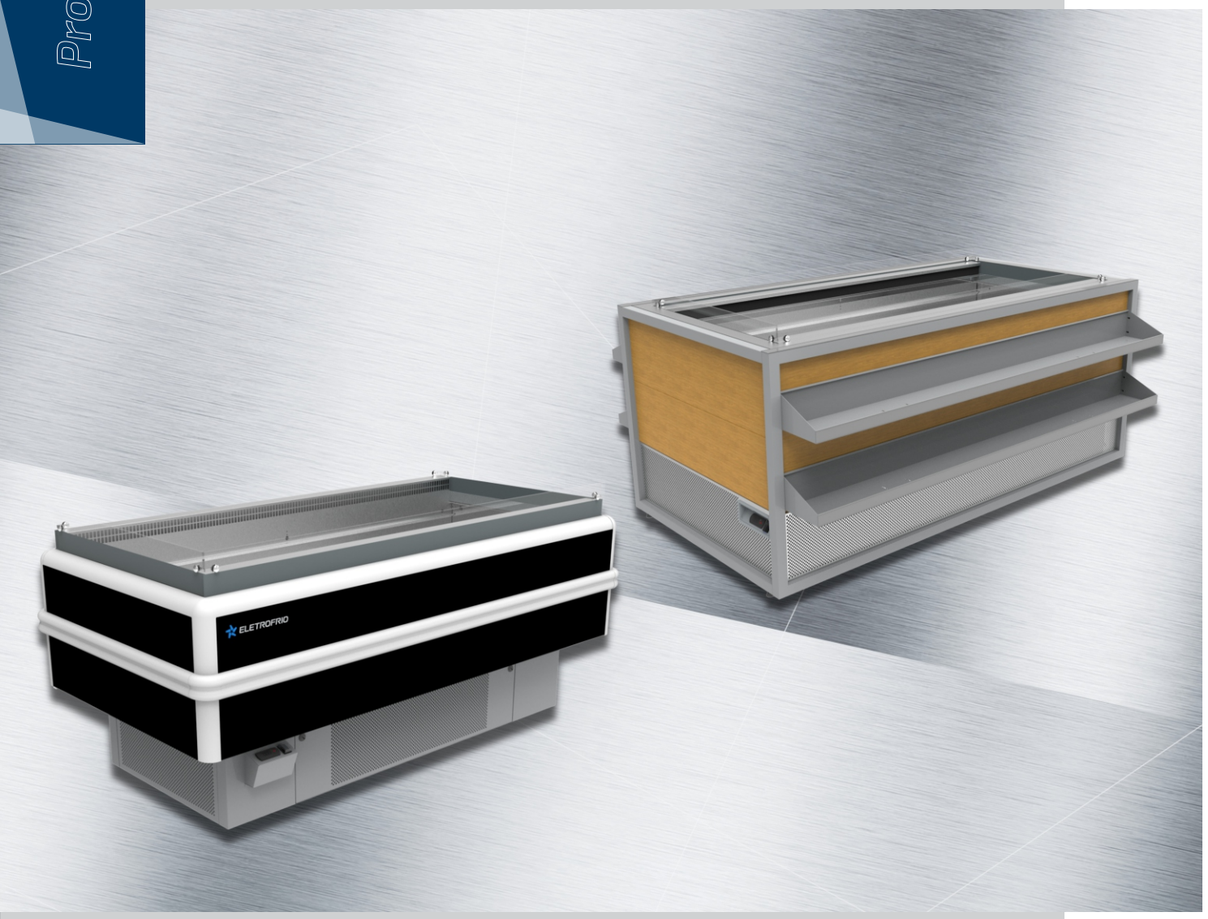

Imagens meramente ilustrativas. Alguns acessórios são opcionais, consulte o representante

Sazonais
Estacionais

Mkt Fast Mar/25

IAP-0 S

Expositor resfriado
ilha promocional aberta

- Ar forçado
- Degelo natural
- Controlador eletrônico
- Fácil instalação
- Baixo consumo de energia
- Diversas cores
- Parachoques em PVC
- Bandeja com regulagem de altura

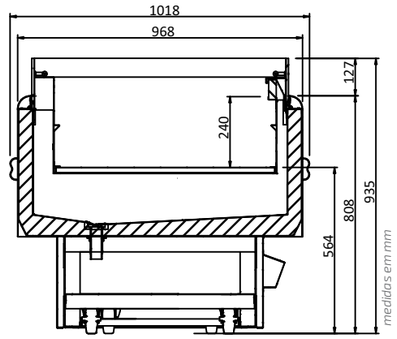

Com acessórios

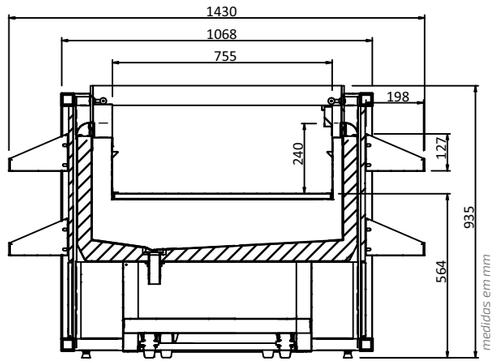

Modelo	IAP-0 S 1,50	IAP-0 S 2,00
Acessórios configuráveis	Acabamento em madeira e prateleiras laterais	
Comprimento [sem acess.]	1644 mm	2035 mm
Comprimento [com acess.]	1704 mm	2095 mm
Profundidade [sem acess.]	1018 mm	
Profundidade [com acess.]	1430 mm	
Altura	935 mm	
Temperatura	-2º a 3ºC	
Refrigerante	R134a	
Inversor	-	
Potência Nominal	1100 W	1210 W
Classe Climática*	3	
Geminação	Não possibilita	
Interna em aço inox	Padrão	

* 25°C / 60% UR

voltar ao índice

FAST

Expositor Resfriado
Ilha Promocional Aberta

Exhibidor Resfriado
Isla Promocional Abierta

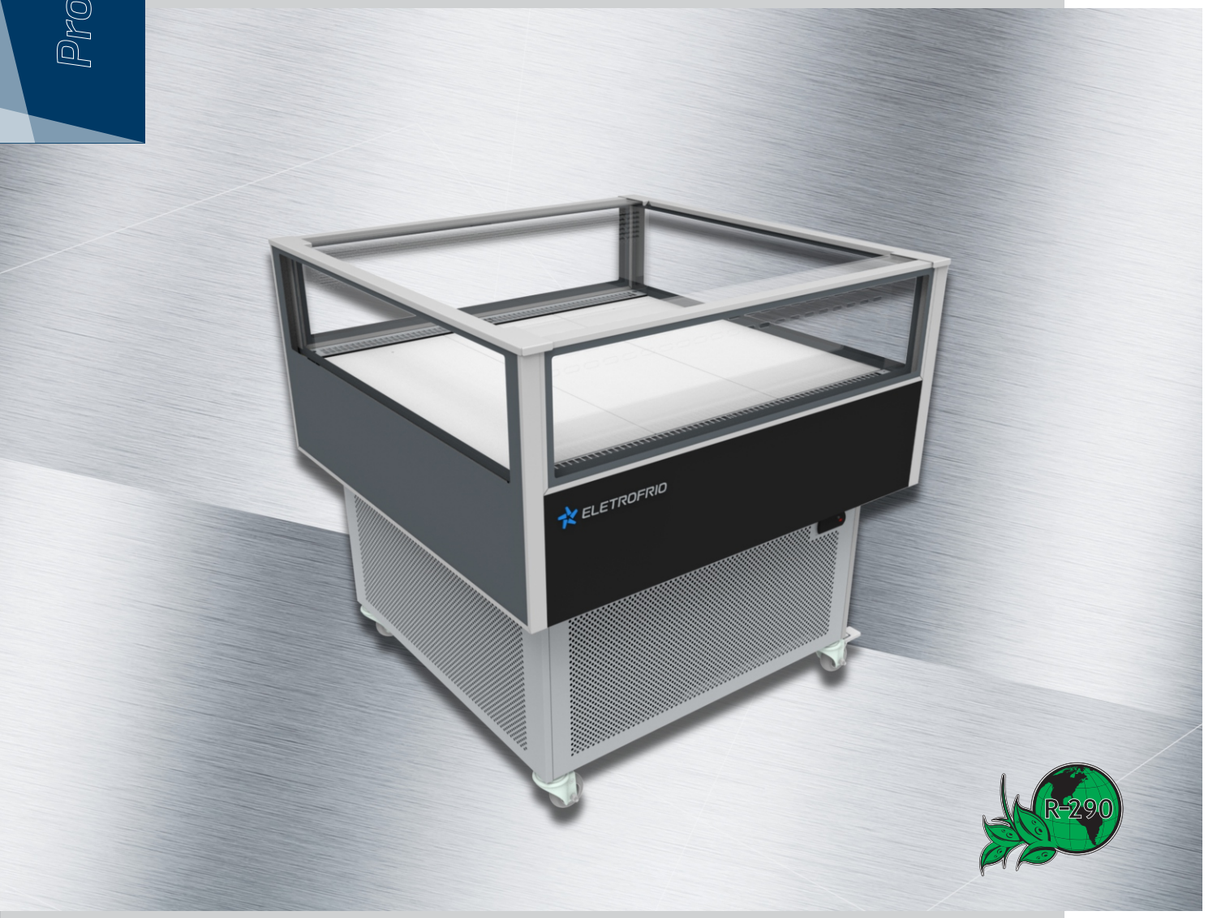

Imagens meramente ilustrativas. Alguns acessórios são opcionais, consulte o representante

Mkt Fast Mar/25

IAP-0 V

Expositor resfriado
ilha promocional aberta

Ar forçado
Degelo natural
Controlador eletrônico
Fácil instalação
Baixo consumo de energia

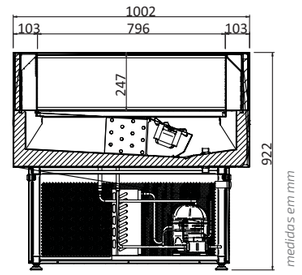

Modelo	IAP-0 V 1,00
Comprimento	1002 mm
Profundidade	1002 mm
Profundidade do tanque	247 mm
Altura	922 mm
Base	fixa
Refrigerante	R-290
Inversor	Padrão
Temperatura	-2º a 3º C
Potência Nominal	1100 W
Classe Climática*	3
Geminação	Não possibilita
Interna em aço inox	Padrão

* 25°C / 60% UR

voltar ao índice

FAST

Expositor Resfriado
Ilha Promocional Fechada com Vidros

Exhibidor Resfriado
Isla Promocional Cerrada con Vidrios

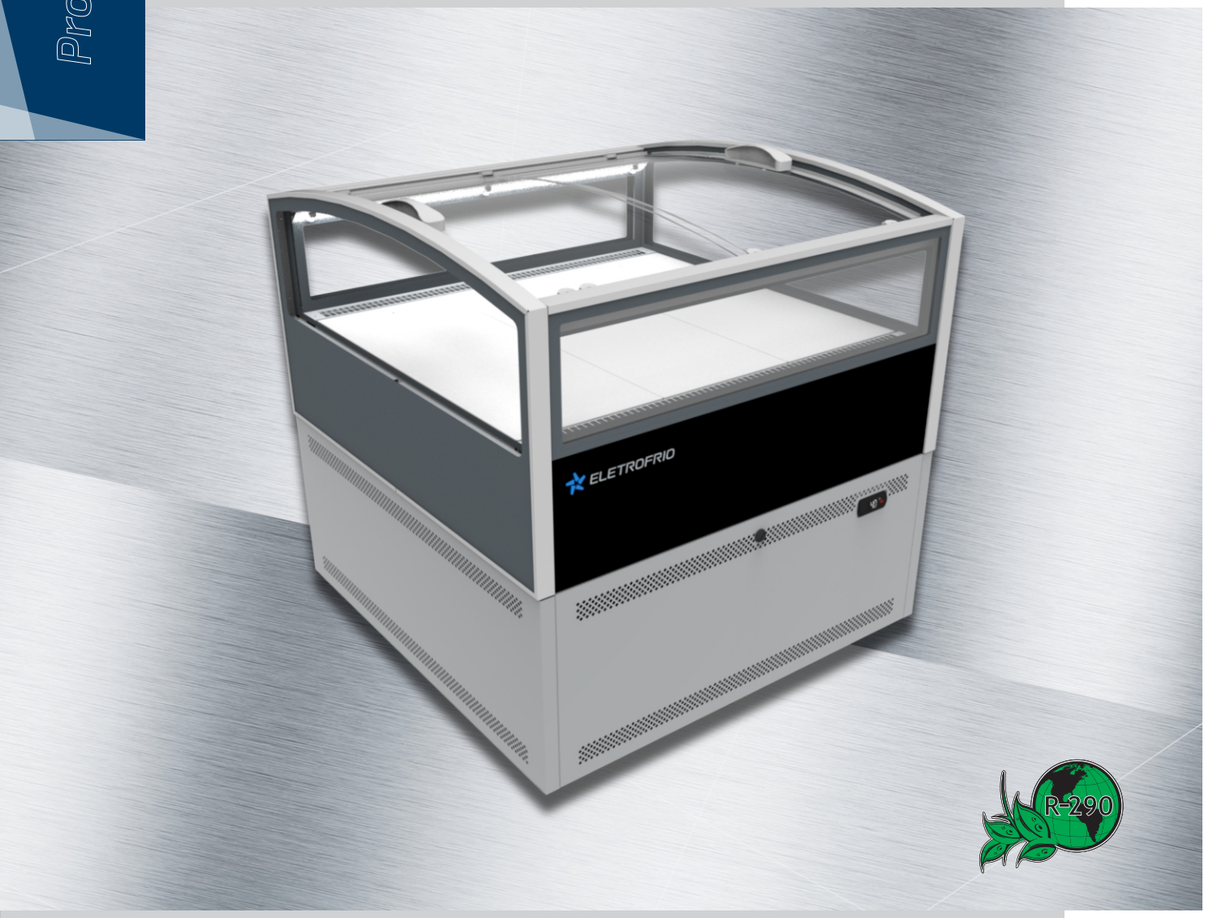

Imagens meramente ilustrativas. Alguns acessórios são opcionais, consulte o representante

Sazonais
Estacionais

Mkt Fast Mar/25

IFP-0 V

Expositor resfriado
ilha promocional fechada com vidros

Ar forçado
Degelo natural
Controlador eletrônico
Fácil instalação
Baixo consumo de energia

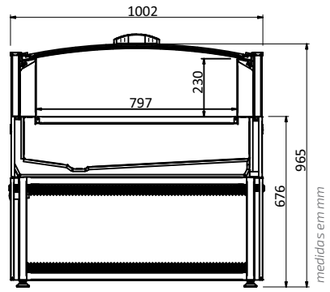

Modelo	IFP-0 V 1,00
Comprimento	1002 mm
Profundidade	1002 mm
Profundidade do tanque	230 mm
Altura	965 mm
Base	fixa
Refrigerante	R-290
Inversor	Padrão
Temperatura	-2º a 3º C
Potência Nominal	1100 W
Classe Climática*	3
Geminação	Não possibilita
Interna em aço inox	Padrão

* 25°C / 60% UR

voltar ao índice

BEBIDAS
AÇOUGUE

OFERTAS

LeBon
Fort
AÇOUGUE
VERÃO FORT
BARATO DA ESTAÇÃO

AÇOUGUE
Carnes Embaladas

sorvetes.
pães.
Focaccia

RNES FRESCAS
14,97
22,77
25,97
29,97
16,97
ESPECIALparaVOCÊ
Muffato
açougue

hortifruti
BEBIDA GELADA
BEBIDA GELADA
BEBIDA GELADA
BEBIDA GELADA
BEBIDA GELADA
4,99
5,99

ELETROFRIO
REFRIGERAÇÃO

A Eletrofrio Refrigeração Ltda é uma empresa brasileira que está há quase 80 anos no mercado, com sua sede em Curitiba – Paraná, na região sul do país. Especialista na fabricação de expositores refrigerados, câmaras frigoríficas e sistemas de geração de frio alimentar produzidos com a mais alta tecnologia, com constante pesquisa e excelência de nossos recursos humanos.

A tecnologia aplicada, a confiabilidade dos componentes de alta qualidade e a excelência na instalação dos equipamentos, mantém a liderança da empresa no mercado, habilitando-a como referência mundial no desenvolvimento de modernas e adequadas soluções para cada tipo de operação.

Foco no cliente e um time técnico altamente qualificado inspiram a constante busca pelas melhores soluções dimensionadas para cada projeto com a melhor relação de custo-benefício, privilegiando a eficiência energética, segurança, facilidade de manutenção e a preservação do meio ambiente.

CONTINUUM
refrigeração integral

A Continuum Refrigeração Integral é uma empresa paranaense, integrante do Grupo Eletrofrio, com sede em Curitiba/PR, oferece soluções térmicas integrais, produzindo painéis modulares com núcleo isolante em PIR, com retardante a chama, fabricados através de equipamentos montados em linha contínua, totalmente automatizados e com tecnologia inovadora, garantindo controle absoluto do processo e a qualidade total dos produtos, sendo a primeira indústria a aplicar esta tecnologia no estado.

O principal propósito é atender aos clientes de forma personalizada com investimento contínuo no desenvolvimento de tecnologias eficientes, em produtos sustentáveis, em equipamentos duráveis, com prazos e serviços comprometidos com a necessidade de cada projeto, aplicados em sistemas termoisolantes, para câmaras frigoríficas e aplicações em construção civil.

voltar ao índice

Mkt Fast Mar/25

Catálogos on-line

Clique sobre a imagem ou aponte sua câmera para o QR Code e veja este e outros catálogos on-line.

FAST
Gôndolas & Check-outs

Londrina PR
Av. Esperanto, 703/765 - Cilo II
Cep: 86067-100
+55 (43) 3373-9000

São Paulo SP
Rua Dr. Renato Paes de Barros, 717
8º e 9º andar - Itaim Bibi
Cep 04530-001
+55 (11) 3883-5000 / 2105-6000

Assistência Técnica
0800-4009900

vendas@fastgondolas.com.br

www.fastgondolas.com.br

@fastgondolas

Fast Ariam Equipamentos Ltda

A Fast resguarda a si o direito de efetuar, sem prévia autorização, alterações referentes aos projetos e as informações de seus produtos. (Lei 10.406/02)